BROMIC HEATING

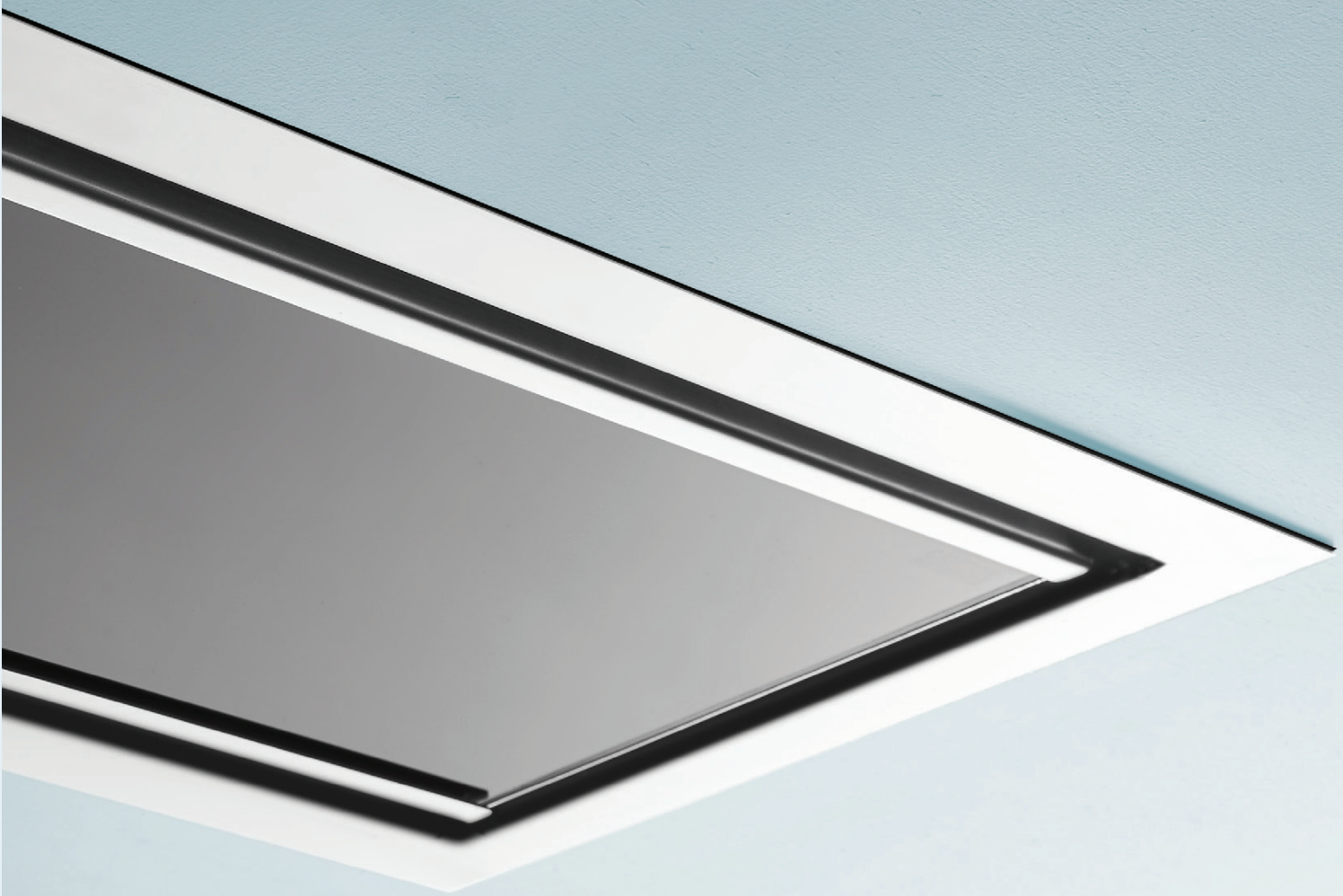

PLATINUM

SMART-HEAT™ ELECTRIC

PLATINUM
SMART-HEAT™ ELECTRIC

Platinum Smart-HeatTM Electric elektriline soojendi sobib madalatesse ja kõrgete kujundusnõuetega ruumidele. Sale roostevabast terasest mudel jaotab soojuse ühtlaselt, vähendades valgusemissiooni ja sulandudes tänu meie süvispaigalduse lahendustele ühtlaselt tausta sisse.

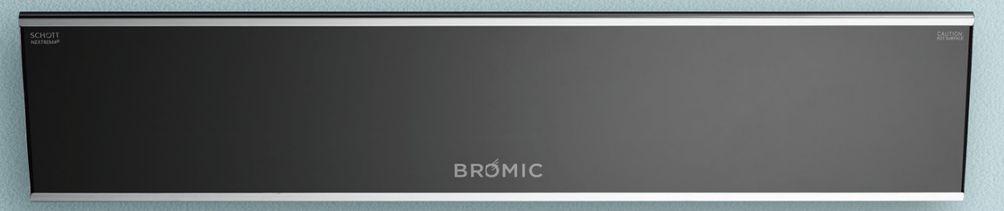

2300 W SARI
MUST | VALGE

3400 W SARI
MUST | VALGE

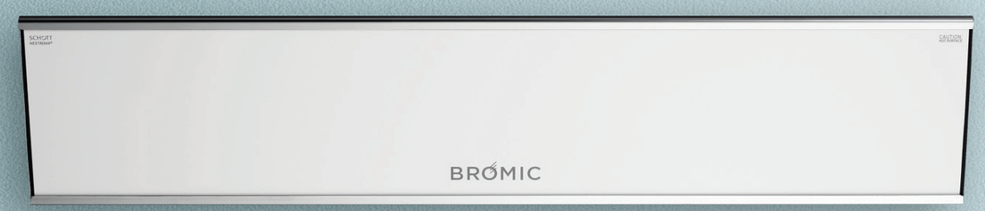

TEHNILINE KIRJELDUS

Allpool olevad tehnilised andmed aitavad teil valida oma vajadustele sobiva lahenduse.

MUDELI NUMBER	2300 W SARI	3400 W SARI
KÜTUSELIIK	ELEKTRIKÜTE	ELEKTRIKÜTE
VÄRV	MUST | VALGE	MUST | VALGE
KÖETAV ALA	6 M^2	10 M^2
NIMIVOOL	220 - 240V/9.6A	220 - 240V/14.2A
MINIMAALNE KAUGUS PÕRANDAST	1800 MM	1800 MM

PAIGALDUSVÕIMALUSED		
PAIGALDUS LAKKE	✓	✓
PAIGALDUS SEINALE	✓	✓
SÜVISTATUD | TASAPINNALINE PAIGALDUS	✓	✓
PAIGALDUS LAEPOSTILE	✓	✓
VABALT SEISEV	–	–

JUHTIMISVÕIMALUSED		
SISSE | VÄLJA	✓	✓
HÄMARDI	✓	✓
PEAPULT*	✓	✓

* Ühe puldiga kuni kuue soojendustsooni juhtimine piiramatu kütteseadmete arvuga ühe soojendustsooni kohta.
Töötab ainult koos hämardi juhtelementidega. Pult töötab soojendist kuni 30 m kaugusel.

Selles dokumendis kuvatavad mõõtmed on paigalduseks vajalikud minimaalsed nõuded.
Bromic ei vastuta ebaõige või nõuetele mittevastava paigalduse eest.
Kõik selles dokumendis olevad mõõdud on millimeetrites.

MÕÕTMED

Tänu laiale suuruste valikule leiate oma õueruumi ideaalse soojuskiirguri.

PROFIIL

2300 W

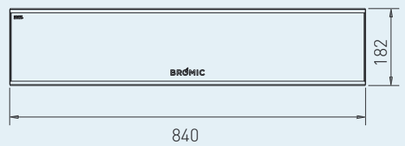

3400 W

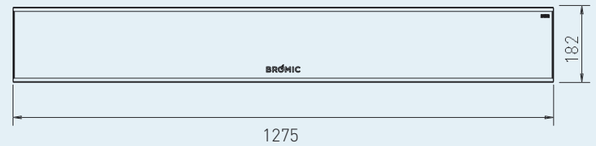

LAKKE SÜVISTAMINE

LAKKE SÜVISTAMISE RAAM 2300 W

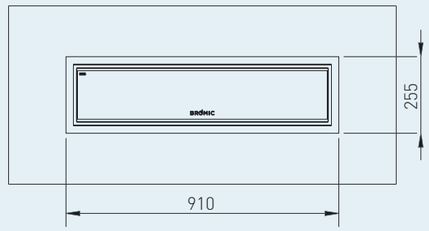

LAKKE SÜVISTAMISE RAAM 3400 W

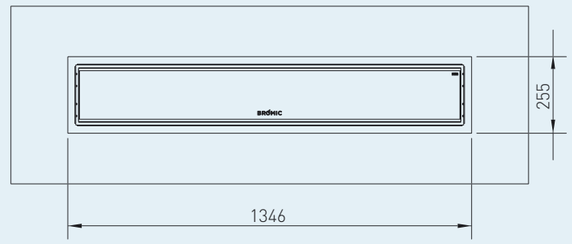

MINIMAALNE AVA, VARIANT 1

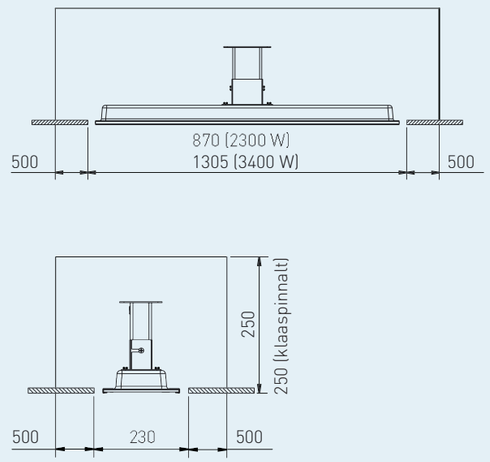

MINIMAALNE AVA, VARIANT 2

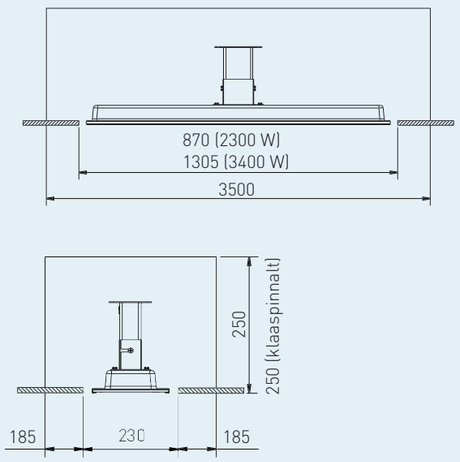

DEFINEERIGE OMA RUUMI PIIRID ÜMBER,
LISADES NEILE KA ÕUEALA.
REGULEERIGE OMA JÄRGMISE
PROJEKTI KLIIMAT
BROMIC SMART-HEAT™-I ABIL.

PAIGALDUSVÕIMALUSED

Tänu laiale paigaldusvõimaluste valikule pakub Bromic lahendusi, mis täiendavad iga sisekujundust ning lisavad funktsionaalsust ja mugavust.

PAIGALDUS LAKKE JA SEINA

LAEKINNITUSE KAUGUS

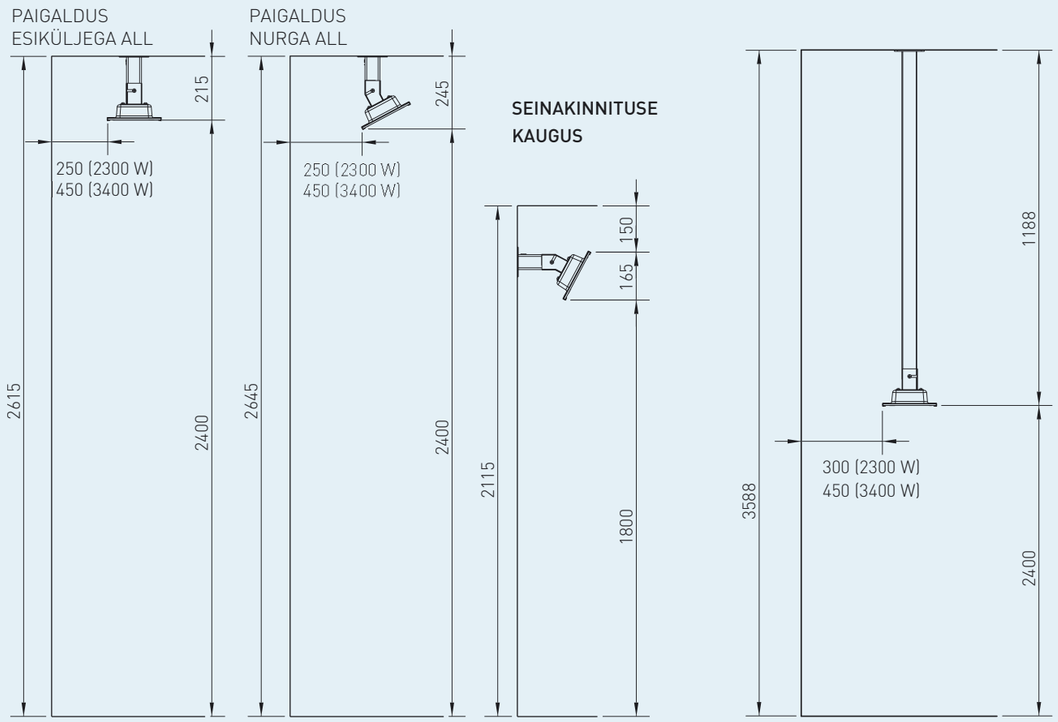

SEINAKLAMBER (KAASAS)

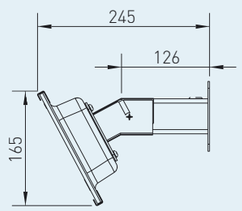

LAEKLAMBER (KAASAS)

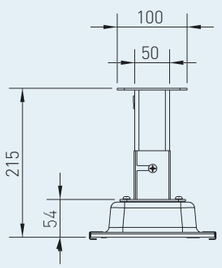

SOOJENDUSULATUS

Bromicu soojuskiirgurid loovad ideaalse soojustaseme ning pakuvad mitmesuguseid soojuse hajutamise võimalusi vastavalt teie õueala soojendamise vajadustele.

KÖETAVAD ALAD

2300 W SARI
KÖETAV ALA UMBES 6 M²
2300 W SOOJENDUSVÕIMSUS

3400 W SARI
KÖETAV ALA UMBES 10 M²
3400 W SOOJENDUSVÕIMSUS

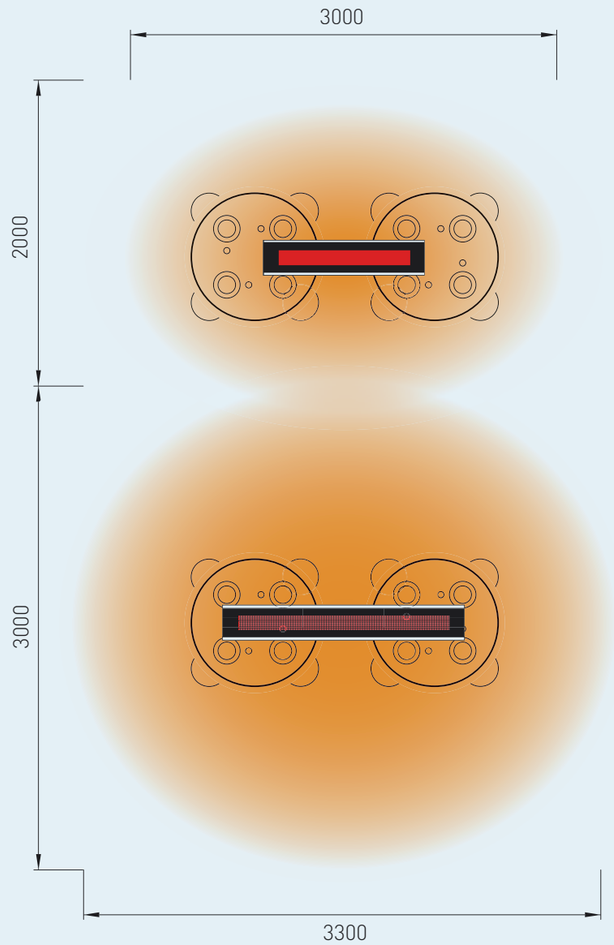

JUHTIMISVÕIMALUSED

SISSE | VÄLJA LÜLITAMINE

HÄMARDI JUHTIMINE

PEAPULT

MITMEKÜLGNE PAIGALDUSLAHENDUS

Minimaalne vertikaalne vahekaugus

VÕIMAS KONSTRUKTSIOON

304 roostevabast terasest ja värvitud keraamiline võre

PUHAS, KOMPAKTNE JA ELEGANTNE DISAIN

Silmatorkamatu integreerimine

ÜHILDUB JUHTMEVABA NUTITEHNOLOOGIAGA

REGULEERITAVAD PAIGALDUSKLAMBRID

Võimaldab soojuse suunatud jaotust

PAKUTAVAD VÕIMALUSED

Bromic Smart-Heat™ tasuta kujundusteenus muudab teie õueruumide jaoks sobivaima soojenduslahenduse leidmise lihtsaks.

Loe edasi ...
bromic.com/designservice

BROMIC.COM/HEAT

AASIA JA VAIKNE OOKEAN | PÕHJA-AMEERIKA | EUROOPA

Bromic arendab oma toodete disaini ja tööomadusi pidevalt edasi.
Seetõttu jätame endale õiguse tehnilist kirjeldust ilma ette teatamata muuta.

v1.1 17.09.2018